20 188 000 **ALLURE MÉLANGEUR LAVABO 3 TROUS TAILLE M**

DESCRIPTION DU PRODUIT

- Colour: Chromé
- Croisillons en métal
- Tête à disques céramique Carbodur 1/2"; 1/4 de tour
- GROHE Brillance Longue Durée : Brillance éclatante année après année
- Limiteur de débit 8 l/mn
- Flexibles de raccordement du bec aux robinets latéraux
- Tirette et garniture de vidage 1-1/4"

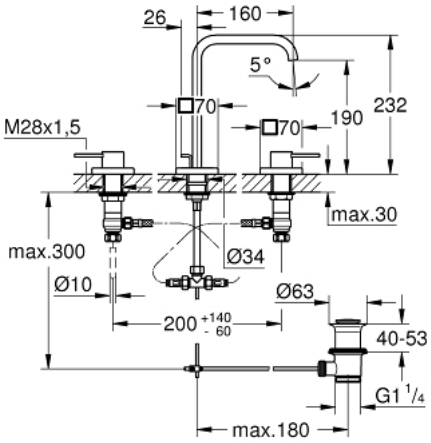

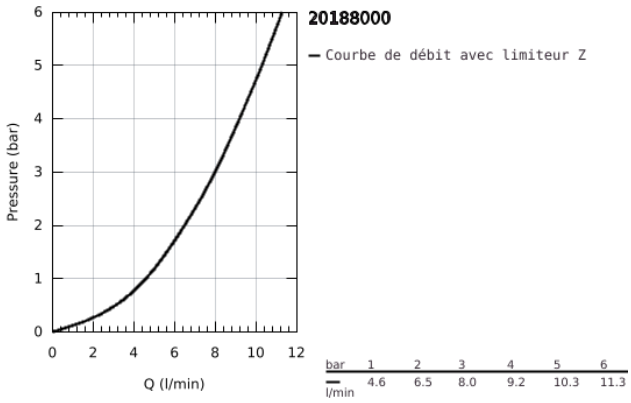

20 188 000 **ALLURE MÉLANGEUR LAVABO 3 TROUS TAILLE M**

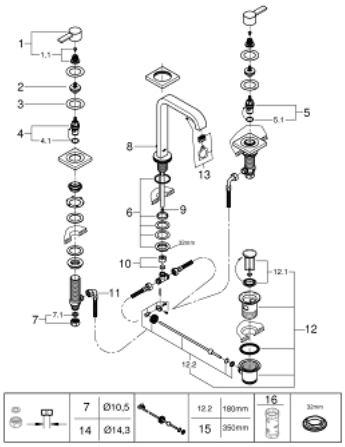

PIÈCES DÉTACHÉES, août 2018 – now

1: Tête complète (N ° de commande 48043000)

1.1: Fixation de croisillon (N ° de commande 45186000)

1.1.1: Joint torique 18,2 x 1,7 (N ° de commande 0392400M)

2: Allonge de tige (N ° de commande 48045000)

3: Anneau de recouvrement (N ° de commande 48047000)

4: Tête à disques en céramique 1/2" (N ° de commande 45882000)

4.1: Joint torique 18,2 x 1,7 (N ° de commande 0392400M)

5: Tête à disques en céramique 1/2" (N ° de commande 45883000)

5.1: Joint torique 18,2 x 1,7 (N ° de commande 0392400M)

6: Fixation M28x1,5 (N ° de commande 45025000)

7: Bague filetée 1/2" (N ° de commande 1290100M)

7.1: Joint fibre 15x21 (N ° de commande 0138900M)

8: Tirette de vidage (N ° de commande 65196000)

9: Mousseur (N ° de commande 46324000)

10: Raccord olive (N ° de commande 12914000)

11: Flexible de raccordement (N ° de commande 45704000)

12: Garniture de vidage 1 1/4" (N ° de commande 28910000)

12.1: Clapet de vidage (N ° de commande 07182000)

12.2: Tige et rotule de vidage (N ° de commande 07052000)

13: Mousseur (N ° de commande 13220000)

14: Ecrou 1/2" x 14,5 mm (N ° de commande 1290200M)*

15: Tige et rotule de vidage (N ° de commande 07341000)*

16: Clé (N ° de commande 19332000)*

*Accessoires spéciaux