24 068 000 **GRANDERA MITIGEUR MONOCOMMANDE 2 SORTIES AVEC INVERSEUR**

DESCRIPTION DU PRODUIT

- Colour: Chromé
- A ASSOCIER IMPERATIVEMENT AVEC :
- GROHE Rapido SmartBox 35 604
- GROHE SilkMove Cartouche en céramique 46 mm
- GROHE Brillance Longue Durée : Brillance éclatante année après année
- GROHE FastFixation Rosace murale avec fixation cachée
- Rosace en métal, ajustable rétroactivement de 6°
- Levier de commande métallique
- Inverseur 2 sorties
- Débit: sortie B = 27 l/min, sortie C = 27 l/min
- Livré sans corps encastré

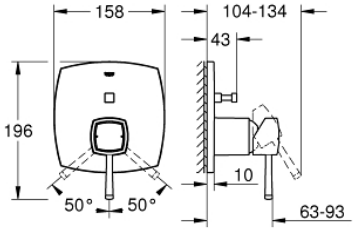

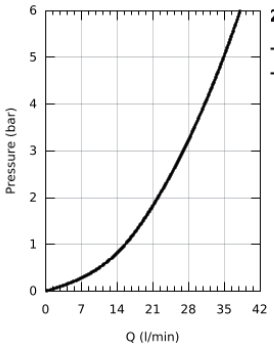

bar	1	2	3	4	5	6
—	15.6	22.0	27.0	31.2	34.9	38.2
— l/min	15.6	22.0	27.0	31.2	34.9	38.2

24 068 000 **GRANDERA MITIGEUR MONOCOMMANDE 2 SORTIES AVEC INVERSEUR**

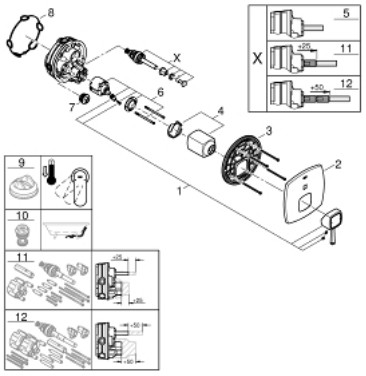

PIÈCES DÉTACHÉES, juillet 2017 – now

1: Levier (N ° de commande 46833000)

2: rosace (N ° de commande 48433000)

3: plaque de fixation (N ° de commande 48438000)

4: capot (N ° de commande 48455000)

5: Cartouche (N ° de commande 46048000)

6: Mécanisme d'inverseur (N ° de commande 48442000)

7: Joint (N ° de commande 48360000)

8: Clapets anti-retours (N ° de commande 49085000)

9: Limiteur de température (N ° de commande 46308000)*

10: Rupteur atmosphérique pour Rapido SmartBox (N ° de commande 14055000)*

*Accessoires spéciaux