24 134 GL3 **ATRIO MITIGEUR THERMOSTATIQUE 1 SORTIE AVEC VANNE D\'ARRÊT**

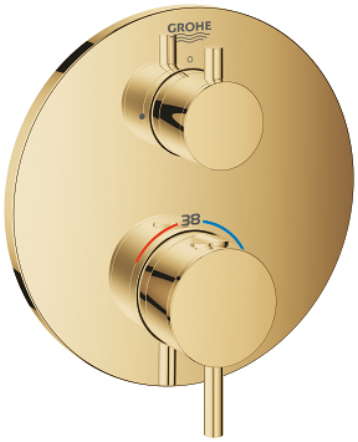

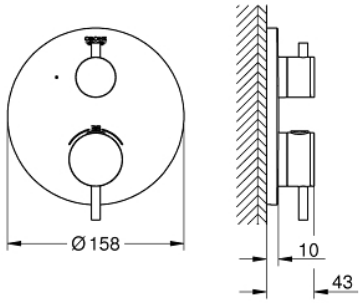

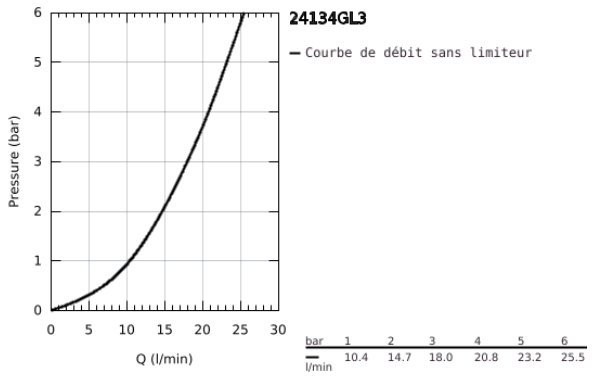

DESCRIPTION DU PRODUIT

- Colour: Cool Sunrise
- A ASSOCIER IMPERATIVEMENT AVEC :
- GROHE Rapido SmartBox 35 604
- GROHE TurboStat Régulation de la température quasi-instantanée et sécurité anti-brulûres en cas de coupure d'eau froide
- GROHE Finition Longue Durée
- GROHE FastFixation Rosace murale avec fixation cachée
- Rosace en métal, ajustable rétroactivement de 6°
- GROHE Butée de sécurité butée de sécurité anti-brûlure
- GROHE SafeStop Plus limiteur de température à 43°C ou 46°C (livré non monté)
- Clapets anti-retour et filtres intégrés
- Vanne d'arrêt en céramique, 120°
- Poignées en métal
- Débit: sortie B = 27 l/min, sortie C = 27 l/min
- Livré sans corps encastré