27 598 10E **TEMPESTA 100 ENSEMBLE DE DOUCHE 2 JETS AVEC BARRE**

DESCRIPTION DU PRODUIT

- Colour: Chromé
- Douchette Tempesta 100 (27 597 10E)
- Barre de douche 600 mm (27 523)
- Flexible Relexaflex 1750 mm (28 154 001)
- GROHE DreamSpray débit d'eau uniforme pour tous les types de jets
- GROHE Brillance Longue Durée : Brillance éclatante année après année
- Procédé anti-calcaire SpeedClean
- Conduits d'eau internes, longévité maximale
- ShockProof anneau en silicone protecteur en cas de chute

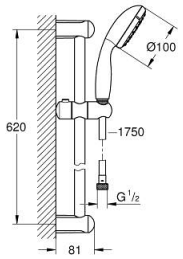

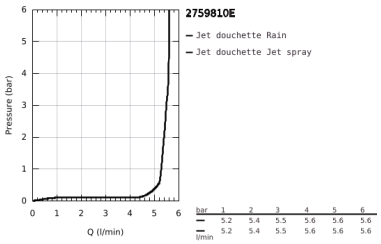

27 598 10E **TEMPESTA 100 ENSEMBLE DE DOUCHE 2 JETS AVEC BARRE**

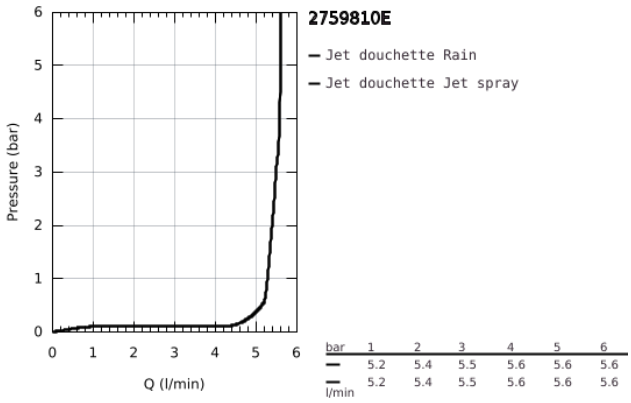

bar	1	2	3	4	5	6
—	5.2	5.4	5.5	5.6	5.6	5.6
— l/min	5.2	5.4	5.5	5.6	5.6	5.6

27 598 10E **TEMPESTA 100 ENSEMBLE DE DOUCHE 2 JETS AVEC BARRE**

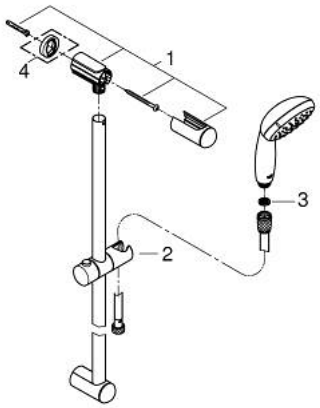

PIÈCES DÉTACHÉES, juin 2013 – now

1: Embout de barre (N ° de commande 48098000)

2: Curseur (N ° de commande 48099000)

3: Filtre (N ° de commande 0700200M)

4: Câle d'épaisseur (N ° de commande 48051000)*

*Accessoires spéciaux