31 255 000 **EUROCUBE MITIGEUR MONOCOMMANDE EVIER**

DESCRIPTION DU PRODUIT

- Colour: Chromé
- Bec haut
- Monotrou sur plage
- GROHE Finition Longue Durée
- GROHE SilkMove Cartouche en céramique 28 mm
- Bec moulé pivotant
- Zone de rotation 90°
- Flexibles de raccordement souples
- Débit maximum : 9.5 l/min à 3 bars

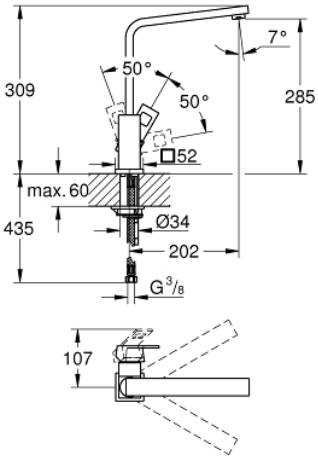

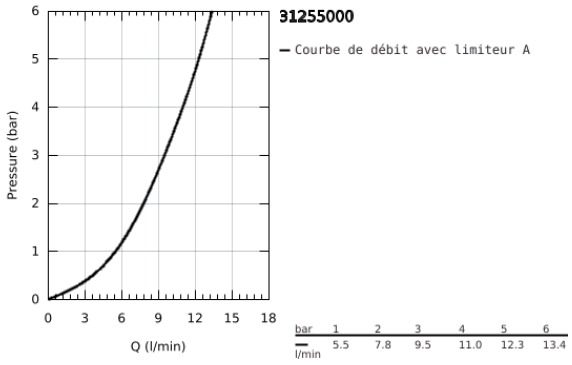

31 255 000 **EUROCUBE MITIGEUR MONOCOMMANDE EVIER**

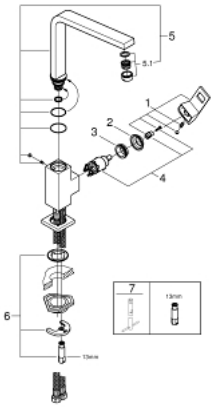

PIÈCES DÉTACHÉES, septembre 2010 – now

1: Levier (N ° de commande 46788000)

2: Capuchon de recouvrement (N ° de commande 46581000)

3: Bague de fixation (N ° de commande 07419000)

4: Cartouche (N ° de commande 46580000)

5: Bec col de cygne (N ° de commande 13330000)

5.1: Mousseur (N ° de commande 13929000)

6: Fixation M26x1,5 (N ° de commande 46671000)

7: Clé à tube SW 46 mm de 400 mm (N ° de commande 19017000)*

*Accessoires spéciaux