32 918 DC0 **MINTA MITIGEUR MONOCOMMANDE EVIER**

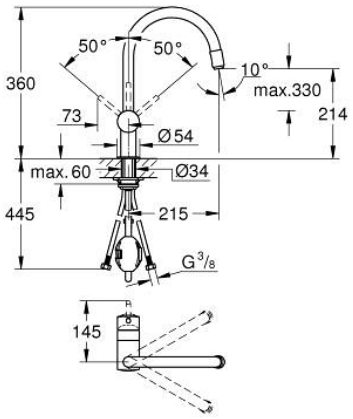

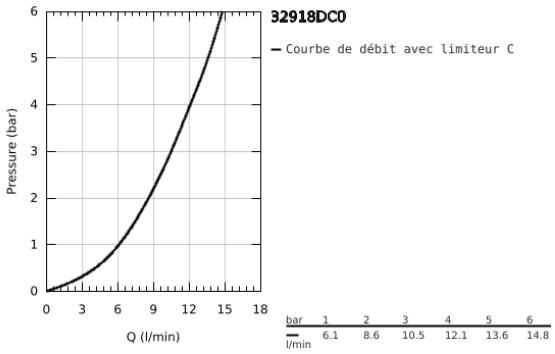

DESCRIPTION DU PRODUIT

- Colour: Supersteel
- Bec C
- Monotrou sur plage
- GROHE Finition Longue Durée
- GROHE SilkMove Cartouche en céramique 46 mm
- Douchette extractible
- Bec tube pivotant
- Zone de rotation à 360°
- Clapets anti-retour intégrés
- Flexibles de raccordement souples
- Débit maximum : 10.5 l/min à 3 bars
- Limiteur de température en option (46308)

32 918 DC0 **MINTA MITIGEUR MONOCOMMANDE EVIER**

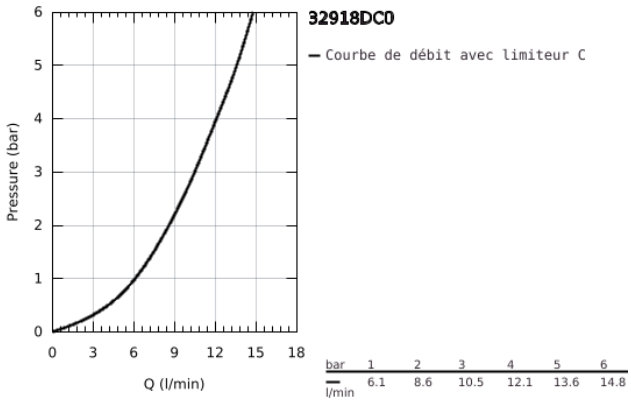

bar	1	2	3	4	5	6
l/min	6.1	8.6	10.5	12.1	13.6	14.8

32 918 DC0 **MINTA MITIGEUR MONOCOMMANDE EVIER**

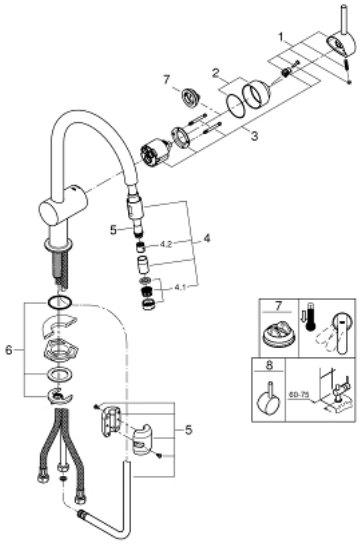

PIÈCES DÉTACHÉES, octobre 2015 – now

1: Levier (N ° de commande 46015DC0)

2: Capuchon de recouvrement (N ° de commande 46025DC0)

3: Cartouche (N ° de commande 46048000)

4: Douchette extractible (N ° de commande 46925DC0)

4.1: Mousseur (N ° de commande 13952DC0)

4.2: Clapet anti-retours (N ° de commande 08565000)

5: Flexible de douche (N ° de commande 48293000)

6: Fixation M26x1,5 (N ° de commande 46345000)

7: Limiteur de température (N ° de commande 46375000)*

8: Levier (N ° de commande 40684DC0)*

*Accessoires spéciaux