34 863 AL0 **GROHTHERM SMARTCONTROL PACK POUR DOUCHE ENCASTRÉE AVEC RAINSHOWER SMARTACTIVE 310**

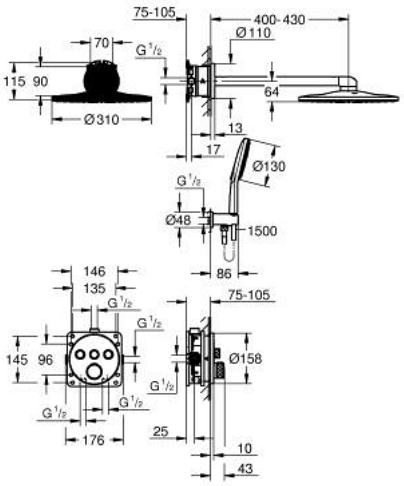

DESCRIPTION DU PRODUIT

- Colour: Hard Graphite brossé
- Composé de :
- Mitigeur thermostatique encastré 3 sorties (29 121)
- GROHE Rapido SmartBox corps encastré universel 1/2 (35 604)
- Set douche de tête Rainshower SmartActive 310 (26 475) incluant : douche de tête 2 jets, bras de douche horizontal 430 mm et corps encastré (26 483)
- Douchette Rainshower SmartActive 130 3 jets
- Coude à encastrer 1/2" avec support (26 658)
- Flexible de douche Silverflex 1500 mm
- Limiteur de débit inférieur à 9.5 l/min pour douchette (livré non monté)