34 863 KF0 **GROHTHERM SMARTCONTROL ENSEMBLE DE DOUCHE ENCASTRÉ AVEC RAINSHOWER SMARTACTIVE 310**

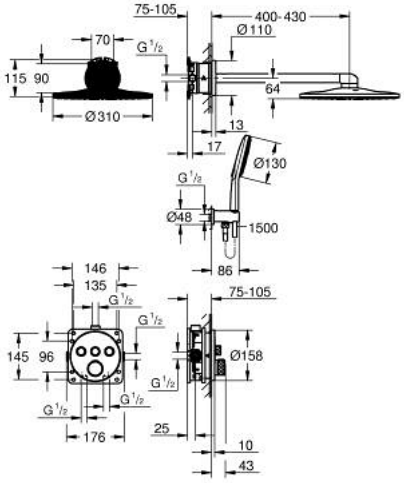

DESCRIPTION DU PRODUIT

- Colour: Phantom Black
- Composé de :
- Façade thermostatique 3 sorties
- GROHE Rapido SmartBox corps encastré universel 1/2 (35 604)
- Douche de tête Rainshower Duo SmartActive 310 inclus bras mural horizontal 430 mm et corps encastrés (26 483)
- Douchette Rainshower SmartActive 130 3 jets
- Support mural avec coude de sortie d'eau 1/2"
- Flexible de douche Silverflex 1500 mm
- Limiteur de débit inférieur à 9.5 l/min pour douchette (livré non monté)