34 867 000 **GROHTHERM SMARTCONTROL PACK DOUCHE ENCASTRÉE AVEC EUPHORIA 260**

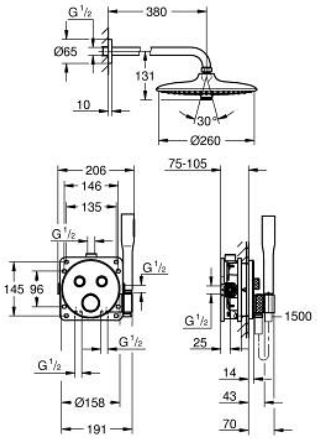

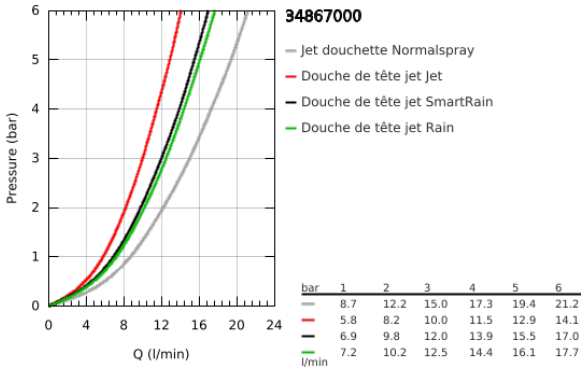

DESCRIPTION DU PRODUIT

- Colour: Chromé
- Composé de :
- Mitigeur thermostatique 2 sorties avec support de douchette intégré (29 120)
- GROHE Rapido SmartBox corps encastré universel 1/2 (35 604)
- Douche de tête Euphoria 260 3 zones de jet (26 458) et bras 380 mm (28 361)
- Douchette Euphoria Cosmopolitan Stick (27 367)
- Flexible de douche Silverflex 1500 mm (28 364)
- Limiteurs de débit 9.5 l/min pour douchette et douche de tête en option (livrés non montés)