34 871 000 **GROHTHERM PACK POUR DOUCHE ENCASTRÉE AVEC TEMPESTA CUBE 250**

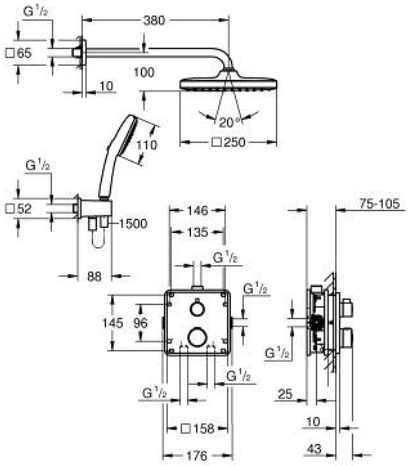

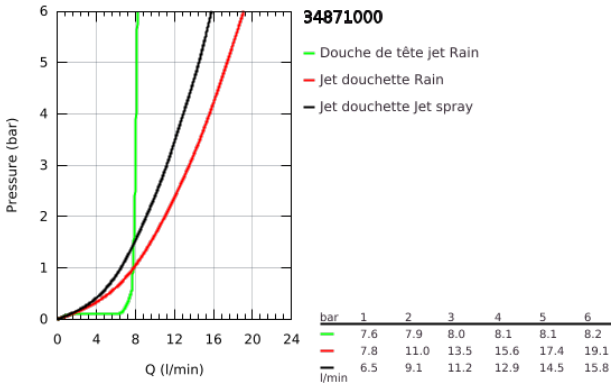

DESCRIPTION DU PRODUIT

- Colour: Chromé
- Composé de :
- Mitigeur thermostatique 2 sorties avec inverseur (24 079)
- GROHE Rapido SmartBox corps encastré universel 1/2 (35 604)
- Douche de tête Tempesta 250 Cube débit limité inférieur à 9.5 l/min (26 687) inclus bras de douche mural 380 mm
- Douchette Tempesta 110 Cube 2 jets (27 571)
- Coude de sortie 1/2" avec support de douche mural (26 370)
- Flexible Rotaflex 1500 mm (28 409)
- Limiteur de débit inférieur à 9.5 l/min pour douchette (livré non monté)