38 517 001 **RAPID SL BÂTI SUPPORT POUR URINOIR**

DESCRIPTION DU PRODUIT

- Hauteur d'installation : 1,13 et 1,30 m
- Pour commande manuelle ou électronique
- pour robinetterie apparente
- Pour mur porteur
- Châssis en acier finition époxy
- Pour cloison sèche, complètement pré-montée
- Alimentation en eau réglable en hauteur
- Avec réglage rapide et verrouillage de la hauteur
- Livré avec matériel de fixation
- Coude d'évacuation DN 50
- Set de fixation murale et céramique
- Raccord et garniture d'alimentation
- Pour une installation murale, munissez-vous des supports muraux 3855800M (vendus séparément)

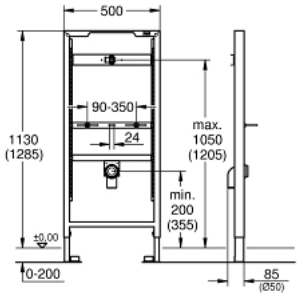

38 517 001 **RAPID SL BÂTI SUPPORT POUR URINOIR**

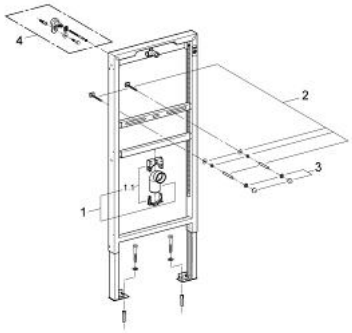

PIÈCES DÉTACHÉES, mars 2011 – now

1: coude de vidage (N ° de commande 42943000)

1.1: Support (N ° de commande 42236000)

2: Tige filetée de fixation (N ° de commande 43078000)

3: Set de fixation (N ° de commande 4307500M)

4: Equerre murale (N ° de commande 3855800M)*

*Accessoires spéciaux