38 861 000 **SURF PLAQUE DE COMMANDE**

DESCRIPTION DU PRODUIT

- Colour: Chromé
- Double touche interrompable
- Pour mécanisme pneumatique AV1
- Montage horizontal ou vertical
- 156 x 197 mm
- En ABS
- GROHE Brillance Longue Durée : Brillance éclatante année après année
- GROHE Économie d'eau Consommation d'eau réduite, jet parfait
- Pour Rapid SL et réservoirs Uniset GD 2
- Pour le montage sur bâti Rapid SLX, commander la trappe de visite 66 791 000 (vendu séparément)

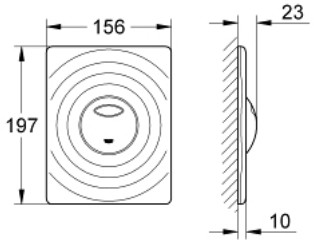

38 861 000 **SURF PLAQUE DE COMMANDE**

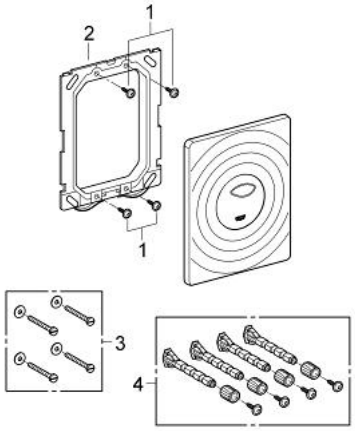

PIÈCES DÉTACHÉES, avril 2013 – now

1: Vis de rosace (N ° de commande 6636200M)

2: Cadre de plaque (N ° de commande 43207000)

3: Set de fixation (N ° de commande 4308500M)*

4: Set de fixation (N ° de commande 4215800M)*

*Accessoires spéciaux