39 436 000 **BAU CERAMIC RÉSERVOIR DE CHASSE APPARENT**

DESCRIPTION DU PRODUIT

- Colour: Blanc alpin
- Alimentation par le dessous
- Alimentation et évacuation cachées
- Inclus set double chasse
- Porcelaine vitrifiée

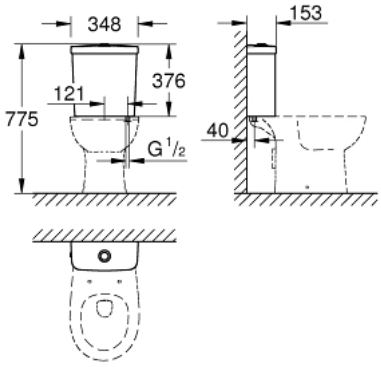

39 436 000 **BAU CERAMIC RÉSERVOIR DE CHASSE APPARENT**

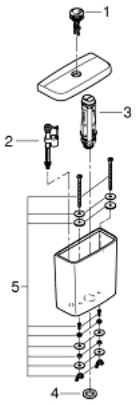

PIÈCES DÉTACHÉES, juin 2016 – now

1: Bouton chasse double commande (N ° de commande 49526000)

2: Robinet flotteur (N ° de commande 49023000)

3: Mécanisme de chasse pour réservoir de chasse BAU CERAMIC (N ° de com mande 49061000)

4: Joint torique (N ° de commande 49021000)

5: Set de fixation (N ° de commande 49022000)