39 476 00H **CUBE CERAMIC VASQUE À POSER 80 CM**

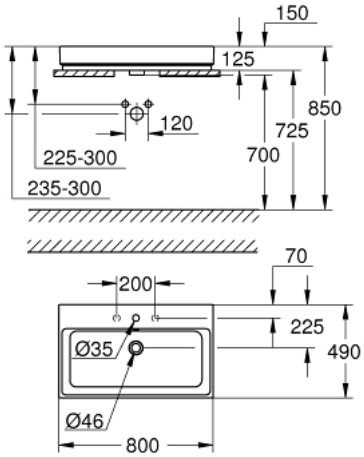

DESCRIPTION DU PRODUIT

- Colour: Blanc alpin
- Face arrière émaillée
- 1 trou de perçage, 2 trous pré-percés
- Avec trop-plein
- 800 x 490 mm
- Set de fixation inclus
- Porcelaine vitrifiée
- GROHE PureGuard : revêtement protégeant des germes et de la saleté

39 476 00H **CUBE CERAMIC VASQUE À POSER 80 CM**

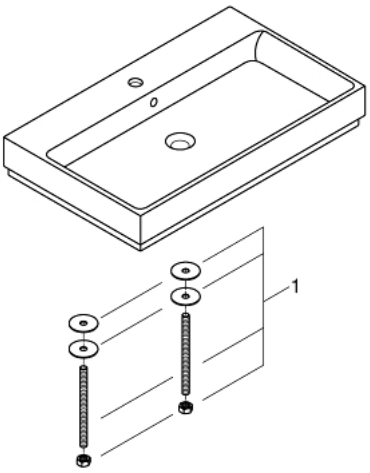

PIÈCES DÉTACHÉES, mars 2017 – now

1: **Kit de fixation** (N ° de commande 49512000)